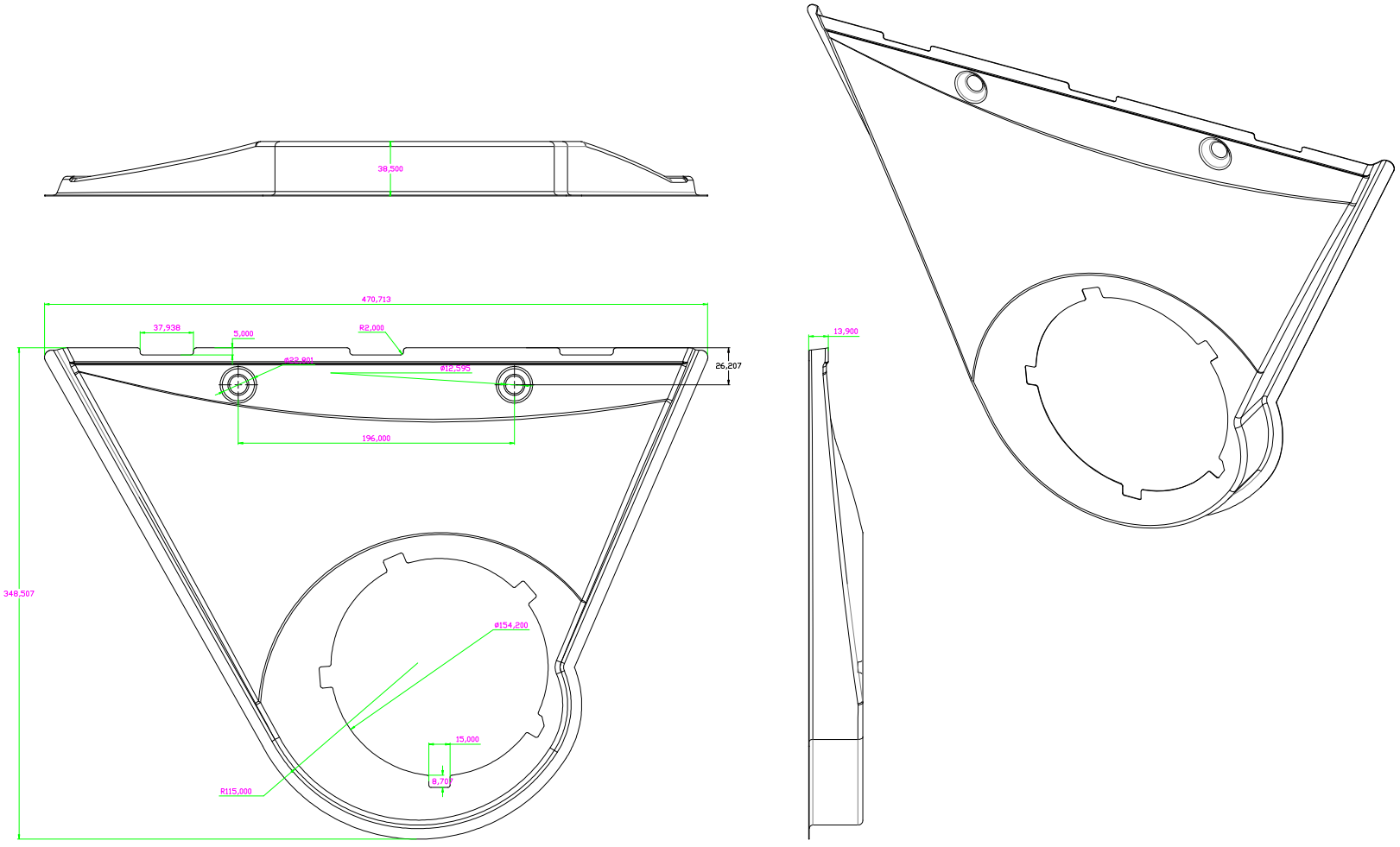

4			
3			
2			
1			
Rev.No	Revizyon sebebi	Rev. yapan	Rev. Tarihi

	Tarih	Adı - Soyadı	İmza
Çizen			
Kontrol			
Onay			

PARÇANIN ADI

Sogutucu Fan Ust Saci

GENEL TOLERANSLAR			
1 ≥ x ≤ 6 mm	∓ 0.02	100 < x ≤ 300 mm	∓ 0.3
6 < x ≤ 30 mm	∓ 0.05	300 < x ≤ 1000 mm	∓ 0.8
30 < x ≤ 100 mm	∓ 0.1	1000 < x ≤ 2000 mm	∓ 1.2

Malzeme :

Ölçek : 1/1

Stok No :

Teknik Döküman No :

SADECE KIRMIZI KONTROLLÜ KOPYA KAŞESİ VARSA GEÇERLİDİR.

FR-AR-006.R00